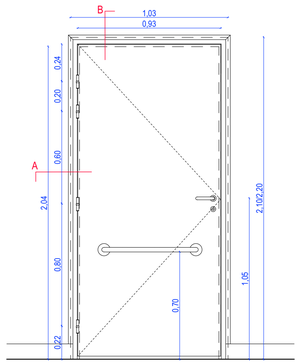

P1 : Porte bois simple - 1 vantail - type PMR - 1/20e

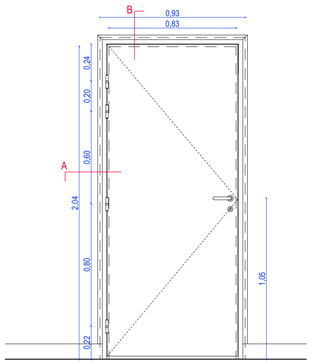

P2 : Porte bois simple - 1 vantail - 1/20e

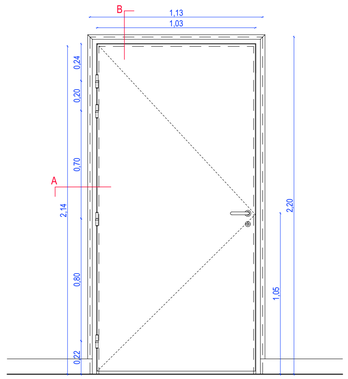

P3 : Porte bois simple - 1 vantail - type PMR - 1/20e

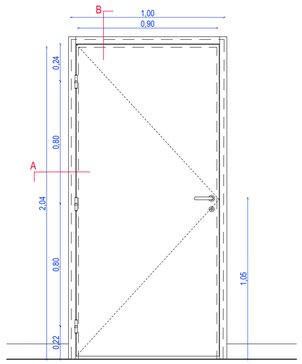

Porte métallique simple, pour mur béton - 1 vantail - 1/20e

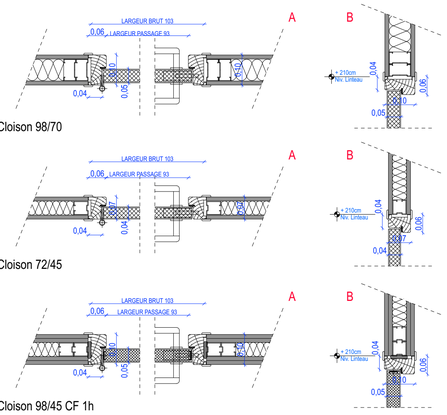

Cloison 98/70

Cloison 72/45

Cloison 98/45 CF 1h

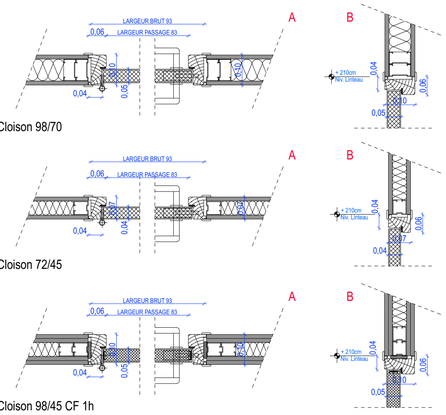

Cloison 98/70

Cloison 72/45

Cloison 98/45 CF 1h

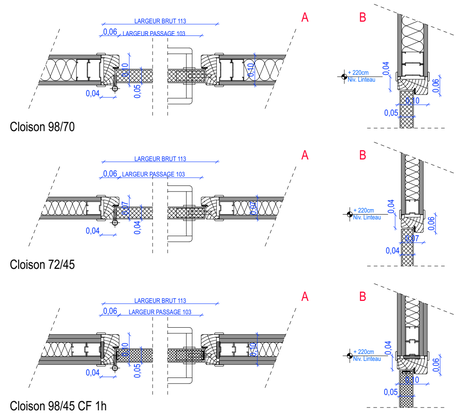

Cloison 98/70

Cloison 72/45

Cloison 98/45 CF 1h

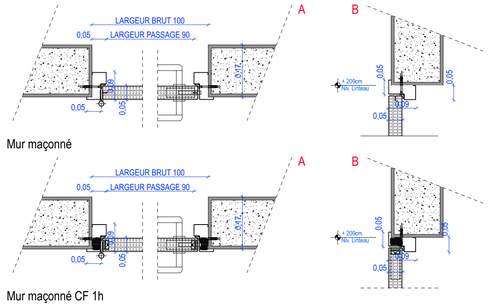

Mur maçonné

Mur maçonné CF 1h

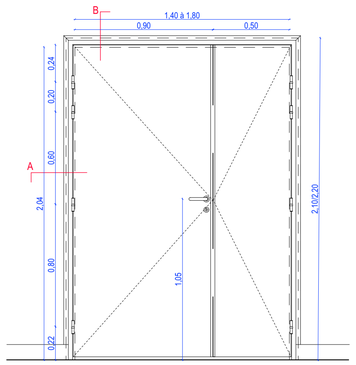

P4 / P6 / P7 / P8 : Porte bois double - 2 vantaux - 1/20e

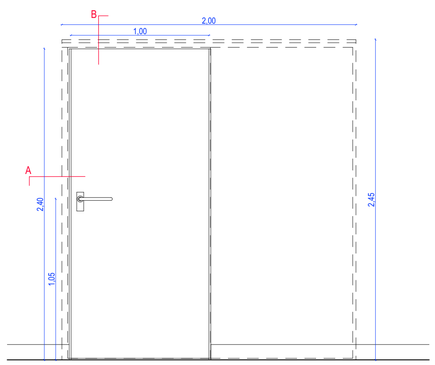

P5 : Porte bois coulissante - 1 vantail - 1/20e

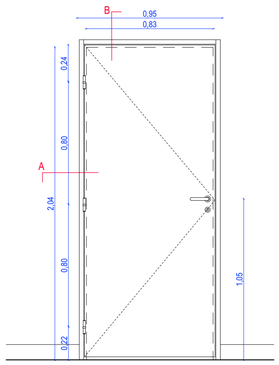

Porte simple avec bâti métallique - 1 vantail - 1/20e

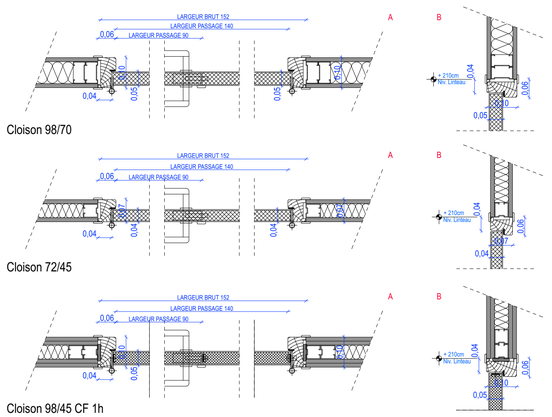

Cloison 98/70

Cloison 72/45

Cloison 98/45 CF 1h

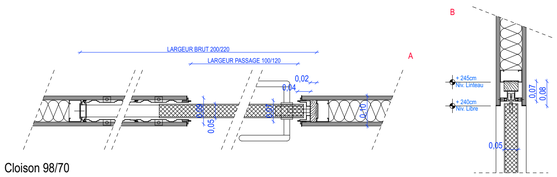

Cloison 98/70

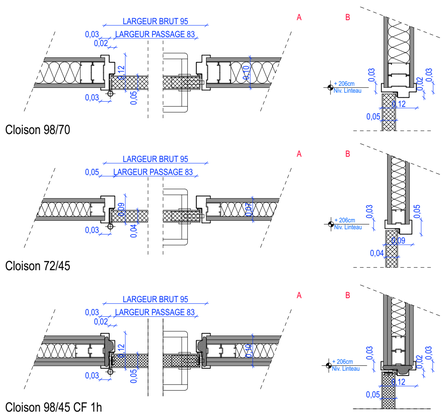

Cloison 98/70

Cloison 72/45

Cloison 98/45 CF 1h

MAITRE D'OUVRAGE

MINISTERE DE LA JUSTICE
Département immobilier de Bordeaux
36 rue de Servandoni
33 000 Bordeaux

Relogement du Conseil de Prud'Hommes

67 rue de Jéricho - La Rochelle

ARCHITECTE MANDATAIRE

GDV Architectes Urbanistes
Bât A - rue des 3 frères
17 000 LA ROCHELLE
T : 05 46 67 18 88

contact@gdvarchitecture.com

B.E.T. STRUCTURE - VRD	**BET ATLANTEC** 30 rue de la Belle Etoile 17 138 Puilboreau T : 05.46.35.42.80 accueil@bet-atlantec.fr	**B.E.T. FLUIDE**	**PASSIV&A** 30 rue de la Belle Etoile 17 138 Puilboreau T : 06.71.12.22.63 passivea@passivea.fr
B.E.T. ACOUSTIQUE	**ITAC ACOUSTIQUE** 5 rue Menou 44000 Nantes T : 02.40.14.01.95 l.dagouret@itac-acoustique.fr	**BET SSI**	**PAC SSI** 16 allée des Forêts 17 620 Aint-Agnant T : 06.07.09.32.09 nicolas.vincent@pac-ssi.com
COORDINATEUR SPS	**PREVENTIVIA** Parc d'activité des Grands Chênes Bureau des Chênes 5 rue du Chapoly 69 290 Saint-Genis-les-Ollières T : 07.89.27.44.73 alexis.chapuis@preventivia.pro	**BUREAU DE CONTRÔLE**	**APAVE** 7 rue Victor Grignard - ZI République 2 86 000 Poitiers T : 06.12.20.46.23 younas.dabdoub@apave.com

DÉTAILS
DÉTAIL DES MENUISERIES INT.

Indice:	Date:	Modifications:

DOSSIER N° 1858	DATE: 02/06/2026	PHASE **DCE**	PLAN N° **602**
PLAN ARCHITECTE	ECHELLE: 1:20, 1:10		